3.1 Vue avant :

1 Clé de verrouillage de la porte de la chambre de combustion
2 Porte de la chambre de combustion (avec vitre)
3a Habillage arrière de la chambre de combustion (vermiculite)
3b Habillage latéral de la chambre de combustion (vermiculite)
4 Orifice d'alimentation en granulés
5 Pot brûleur
6 Cendrier
7 Verrouillage de la porte de la chambre de combustion
8 Buse de raccordement par le haut
9 Unité de commande
10 Couvercle du réservoir à granulés
11 Couvercle d'évacuation des fumées
12 Joint de la porte
32 Habillage d'angle (amovible)

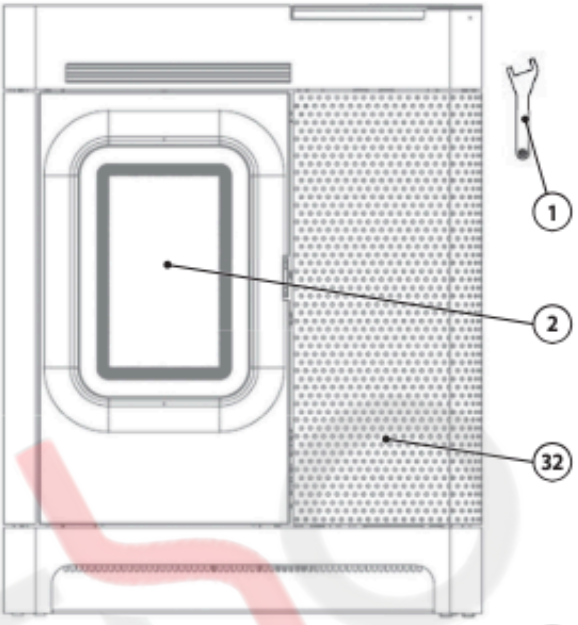

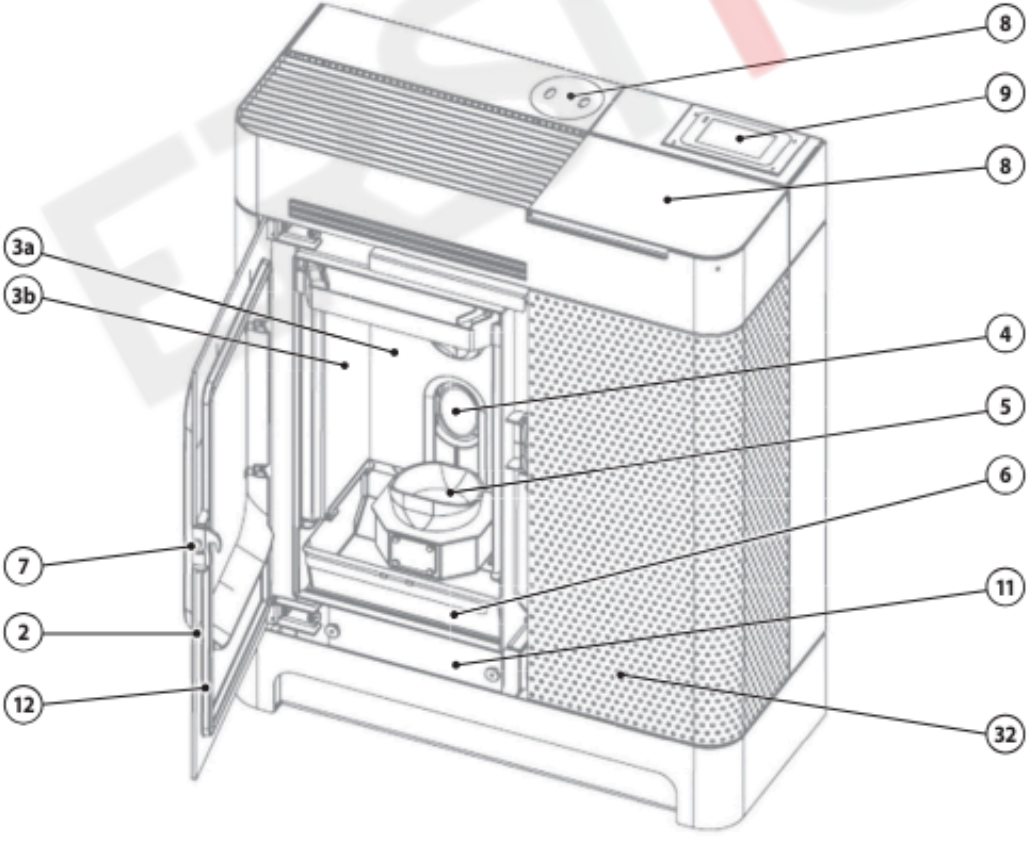

3.2 Vue arrière :

1 Clé de verrouillage de la porte de la chambre de combustion

13 Orifice d'aspiration d'air frais

14 Plaque signalétique

15 Buse de raccordement par l'arrière

16 Sonde de température ambiante (insérée dans l'appareil pour le transport)

17 Limiteur de température (« STB »)

18 Fusible principal de l'appareil

19 Interrupteur d'alimentation

20 Raccordement du câble de connexion

29 Module Wi-Fi (fait partie de la livraison; Montage et raccordement optionel)

30 Fentes pour accrocher le module Wi-Fi
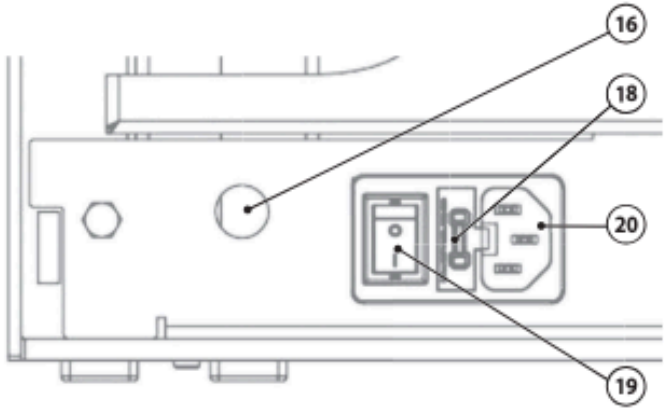
31 Câble de connection pour le module Wi-Fi avec connecteur RS45