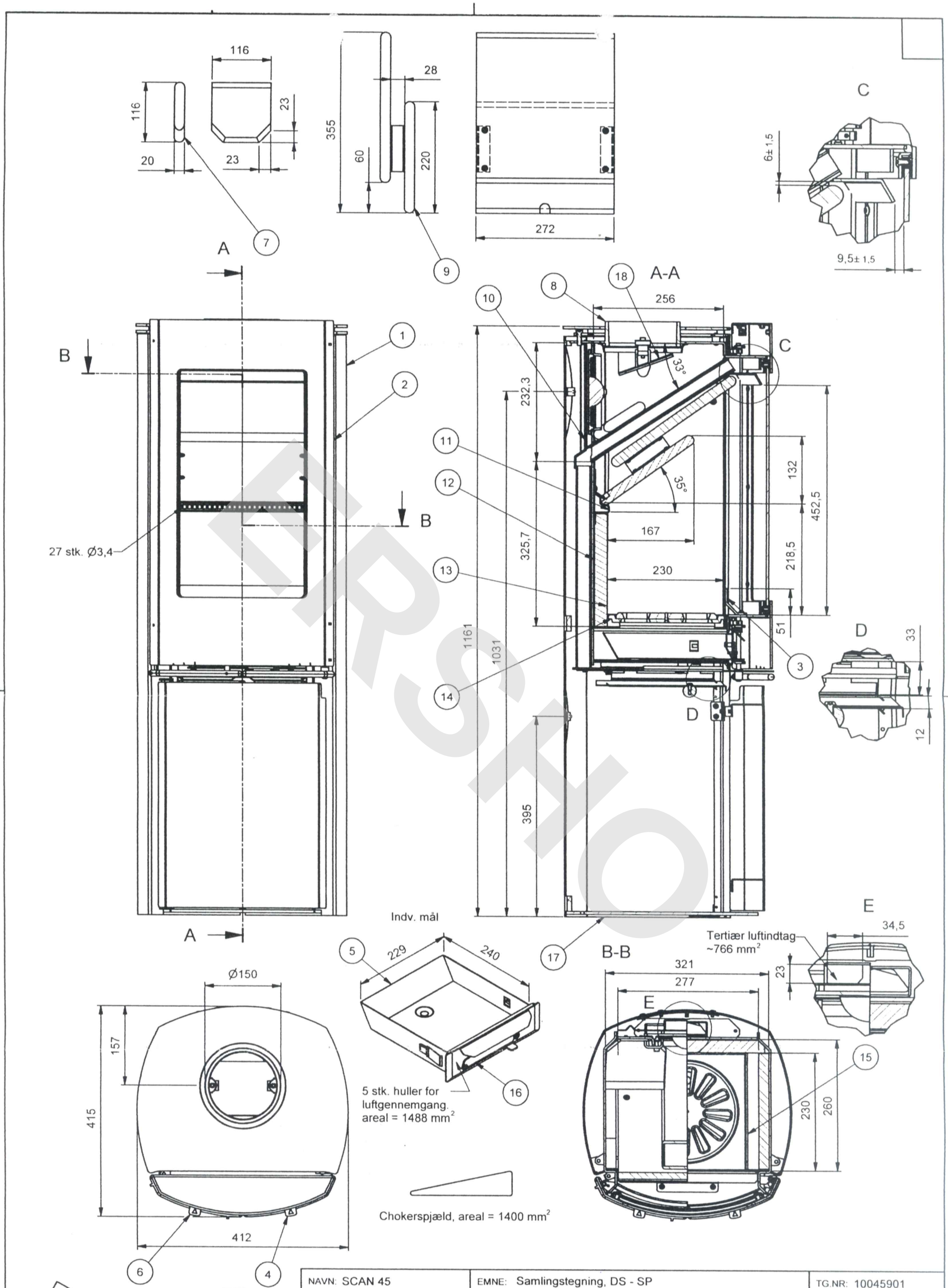

NAVN: SCAN 45	EMNE: Samlingstegning, DS - SP		TG.NR: 10045901
SERIENR:	DIMENSION:	DATO: 08-07-02	SIGN: HSJ/cf
	MATERIALE:	Krog Iversen & Co A/S	
STI: C:\UDVIKLING\TEGNING\Scan45\10045901.idw		DK-5492 Vissenbjerg©	