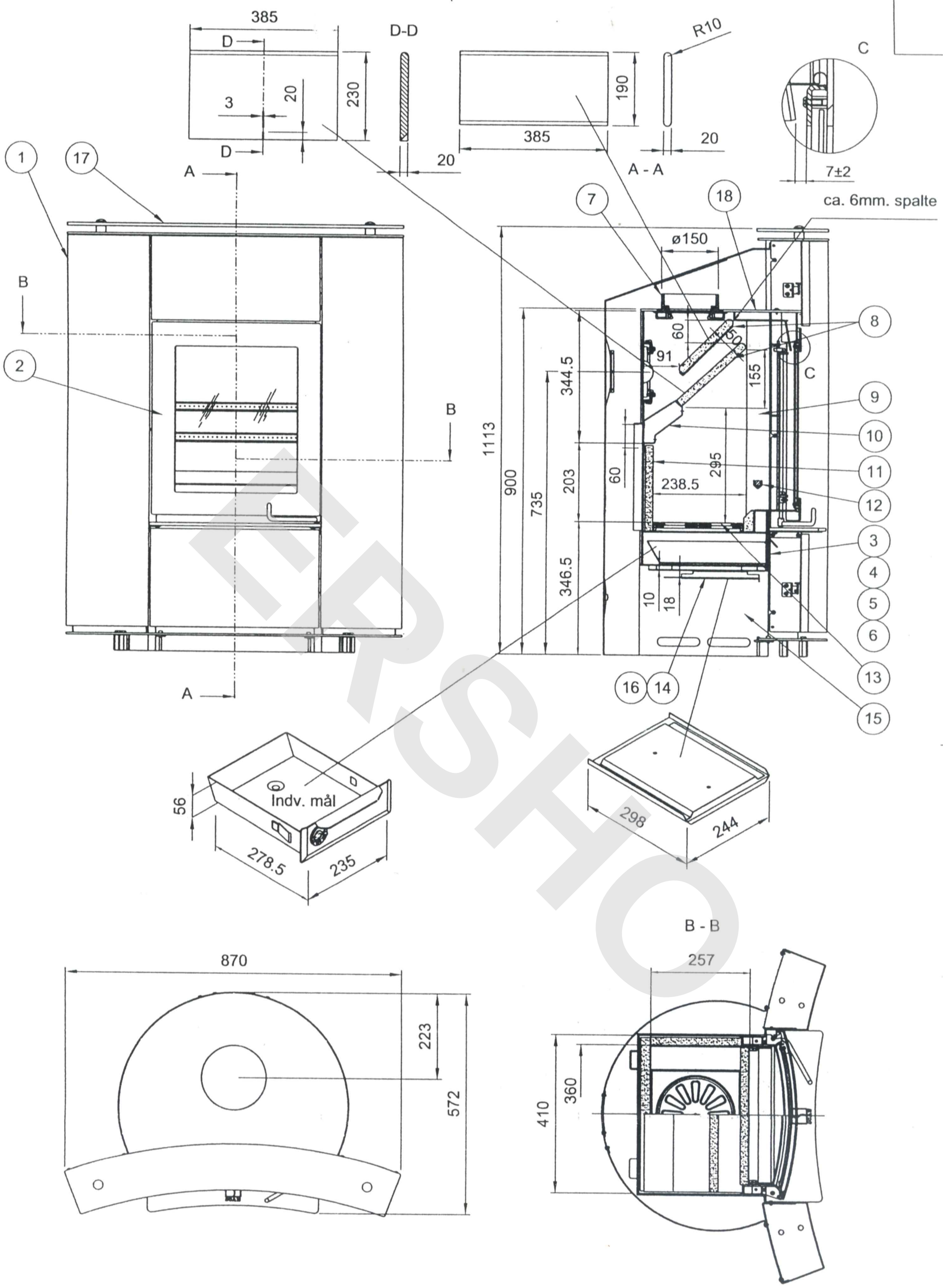

Detail af luftspjæld (5)

areal: ~1740mm²

Detail af primær luftspjæld (6)

areal: ~250mm²

Ikke angivne tolerancer ±3 mm.

Ver.:981119

NAVN: SCAN 20-2	EMNE: Samlingstegning DS		TG.NR: 10021953
SERIENR:	DIMENSION:	DATO: 11-09-01	SIGN: CF
	MATERIALE:	Krog Iversen & Co A/S	
INDGÅR I:		DK-5492 Vissenbjerg©	

MUSTER