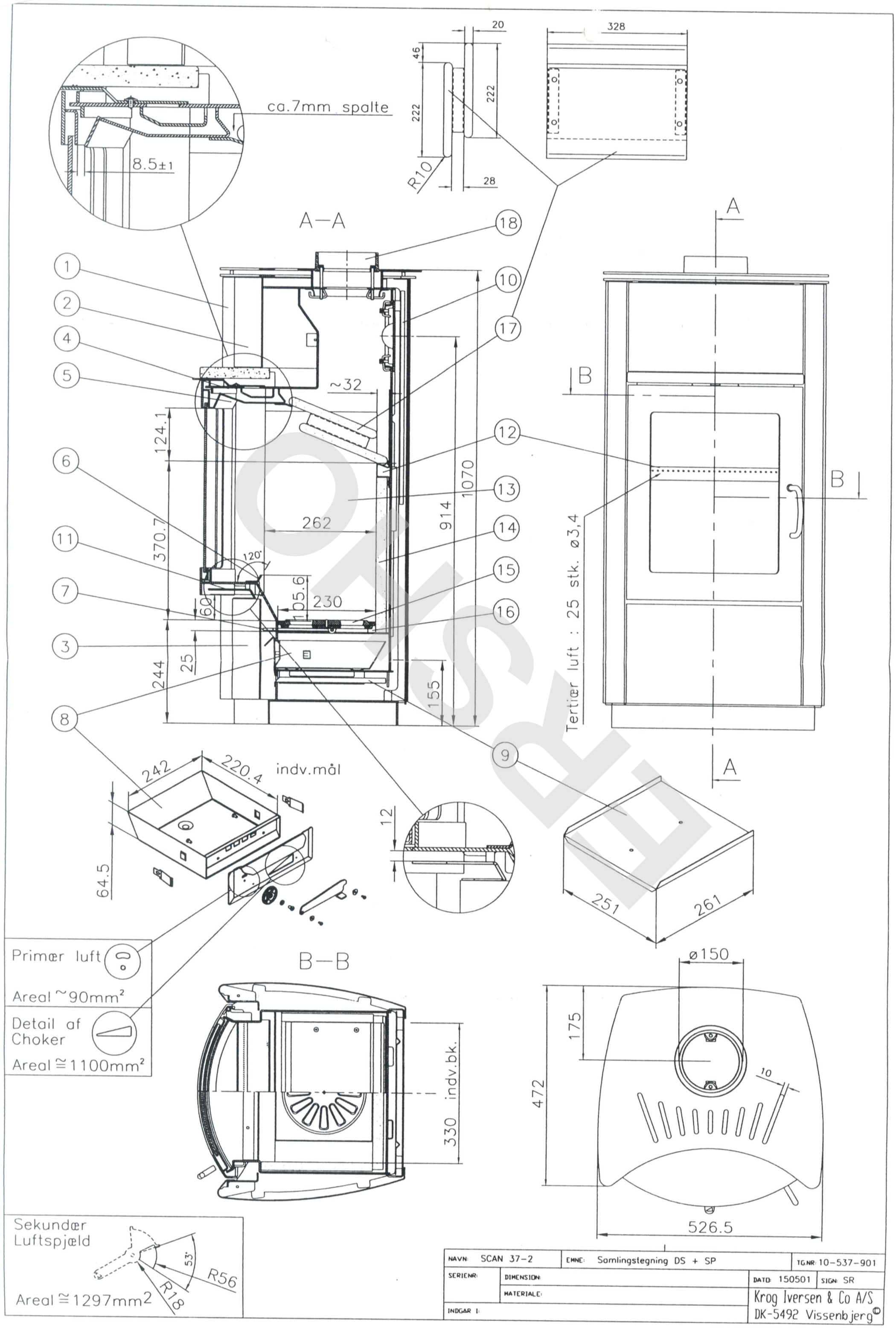
ca.7mm spalte
8.5±1
A–A
B–B
A
B
Tertiær luft : 25 stk. ø3,4
Primær luft
Areal ~90mm²
Detail af Choker
Areal ≅1100mm²
Sekundær Luftspjæld
Areal ≅1297mm2
indv.mål
indv.bk.
NAVN: SCAN 37-2
EMNE: Samlingstegning DS + SP
TG.NR: 10-537-901
SERIENR:
DIMENSION:
MATERIALE:
INDGAR I:
DATO: 150501
SIGN: SR
Krog Iversen & Co A/S
DK-5492 Vissenbjerg