Worldkamin

CHEMINETTE
CHEVERNY 2 213070 FT C

ENSEMBLE HABILLAGE
EDITION 28/04/03

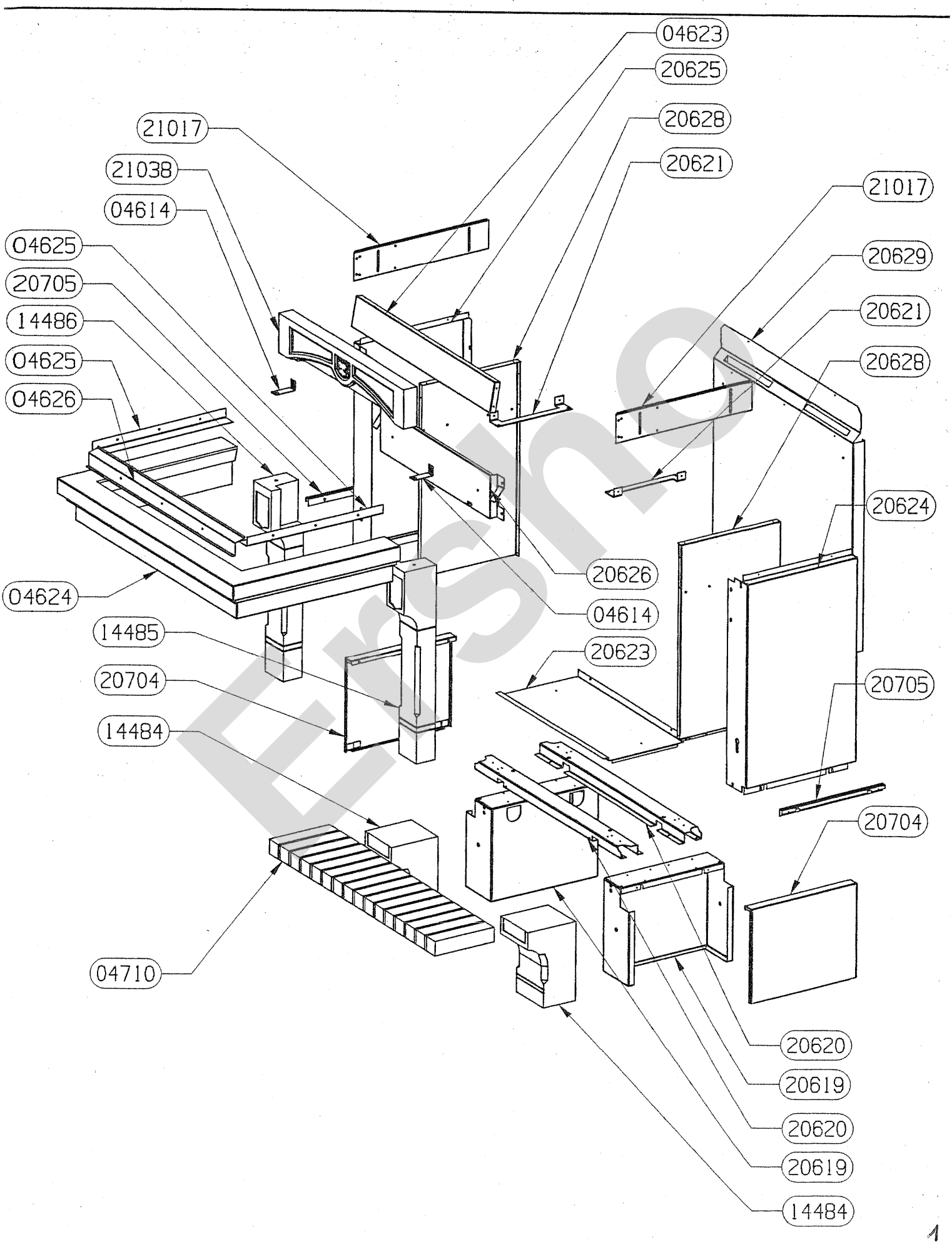

Ersino

KAMINETTE
CHEVERNY2
ERSATZTEILE FEUERRAUM

Ref.	Bezeichnung	Menge
04614	Halterung für Säule	2
04623	Vorderes oberes Schutzblech	2
04624	Holzbalken	1
04625	Befestigungswinkel	1
04626	Balkenschutz	2
04710	Pfeilkerbefestigung	1
11484	Vorderes oberes Schutzblech	1
11485	Holzbalken	2
11486	Befestigungswinkel	1
20619	vordere Schutz	1
20620	Steinschwelle	2
20621	Sockel	2
20623	Pfeiler rechts	2
20624	Pfeiler links	1
20625	Sockelfuss	1
20626	Untere Brustriegel	1
20628	Schutzträger	1
20629	Bodenschutz	2
20704	Rechte Verkleidungsseite	1
20705	Linke Verkleidungsseite	2
21017	seitliche Umlenkung	2
21038	Stirnelement aus Edelroc	2
		1
	NICHT GEZEICHNETE TEILE	
00539	Abstandhalter	2

Ersho

Worldkamin

CHEMINETTE
CHEVERNY 2 231070 FT C

ENSEMBLE FOYER
EDITION 28/04/03

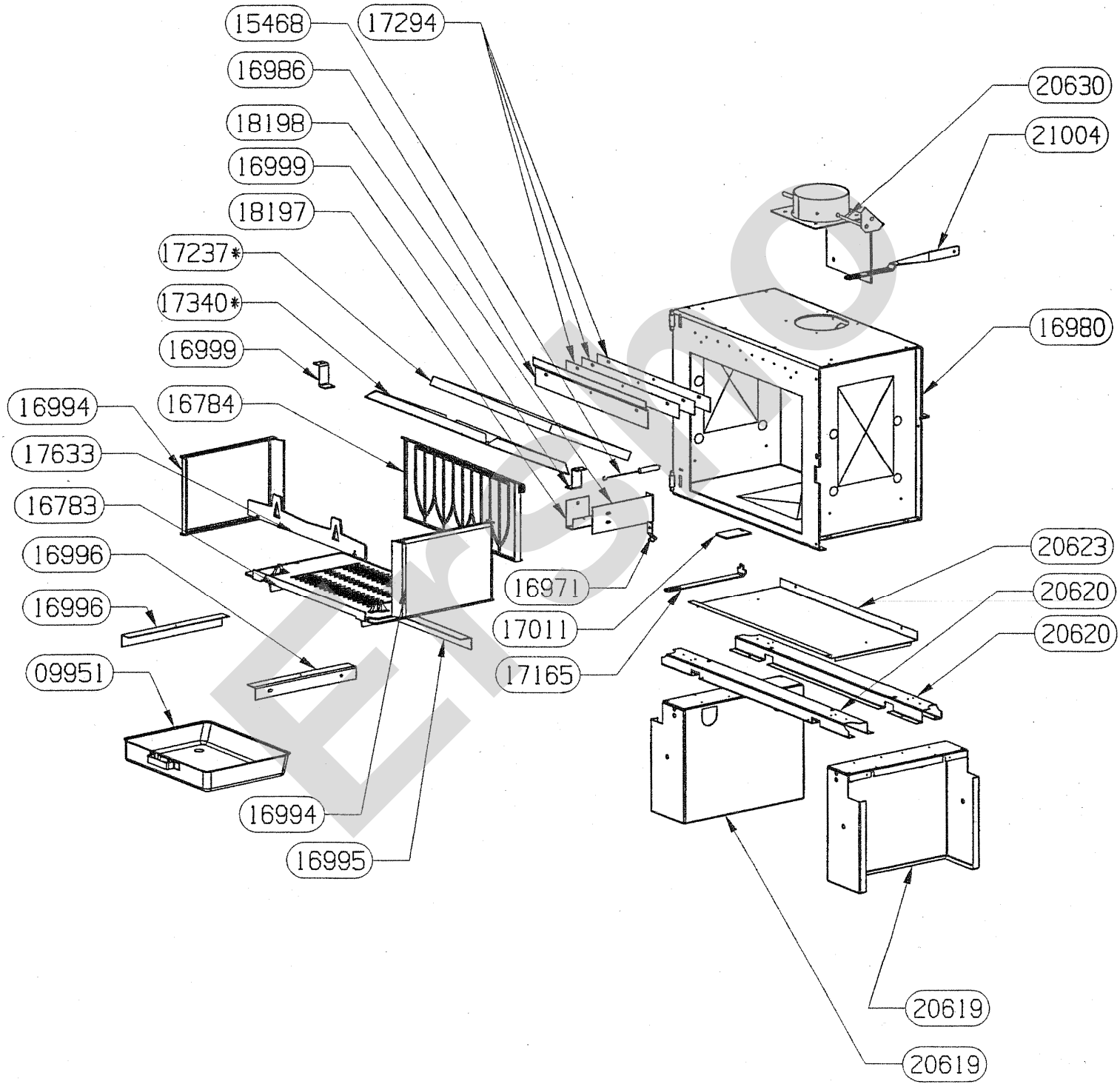

KAMINETTE
CHEVERNY2
ERSATZTEILE FEUERRAUM

Ref.	Bezeichnung	Menge
16783	Guß Sohle	1
16784	Gußplatte	1
16971	Schließfeder	1
16980	Feuerraum	1
16986	Scheibe Umlenkung	1
16994	Inneres Seitenblech für Feuerraum Gehäuse	2
16995	Hintere Leiste Sohle	1
16996	Seitliche Leiste Sohle	2
16999	Umlenkung Befestigung	2
17011	Luftschieber	1
17165	Luftschieber Bedienungshebel	1
17237	Vermiculit Umlenkung	1
17294	Umlenkung Verkeilung	3
17340	Inox Umlenkung	1
17633	Stehrost	1
20619	vordere Schutz	2
20620	Steinschwelle	2
20623	Pfeiler rechts	1
09951	Aschenkasten	1
15468	Schließfeder	1
18197	Feder Befestigung	1
18198	Feder Fixierung	1
20630	Einheit	1
21004	Bedienungshebel	1
91070	kpl. Umlenkung (Inox + Vermiculit)	1
	NICHT GEZEICHNETE TEILE	

Ersho

Worldkamin

CHEMINETTE
CHEVERNY 2 231070 FT C

ENSEMBLE PORTE
EDITION 28/04/03

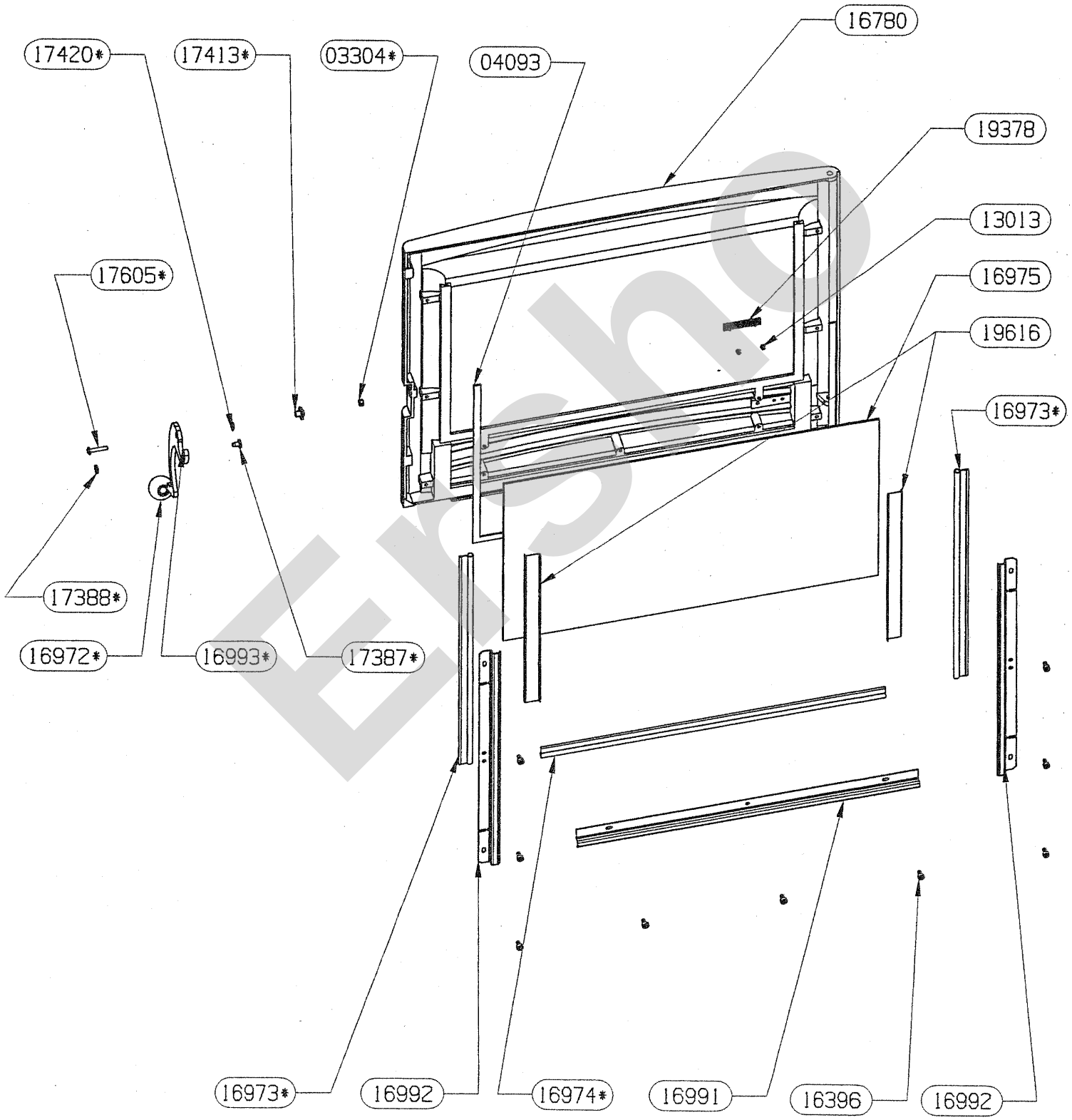

Ersho

KAMINETTE
CHEVERNY2
ERSATZTEILE FEUERRAUM

Ref.	Bezeichnung	Menge
03304	Mutter	1
04093	Scheibe Dichtung 10 X 2	1
13013	Befestingungsklips	2
16396	Schraube	9
16780	Tür	1
16972	Türknopf	1
16973	Seitliche Tür Dichtung	2
16974	Waagerechte Tür Dichtung	1
16975	Scheibe	1
16991	Dichtungsträger	1
16992	Dichtungsträger	2
16993	Handgriff	1
17387	Führungsrolle	1
17388	Scheibe	1
17413	Buchse	1
17420	Scheibe	1
17605	Schraube	1
19378	Logo	1
19616	Dichtung Schutz	2
	NICHT GEZEICHNETE TEILE	
16990	kpl. Tür	1
91076	kpl. Türgriff	1
91081	Dichtung kpl.	2

Ersho

Worldkamin

CHEMINETTE
CHEVERNY 2 231070 FT C

ENSEMBLE HOTTE 220058
EDITION 28/04/03

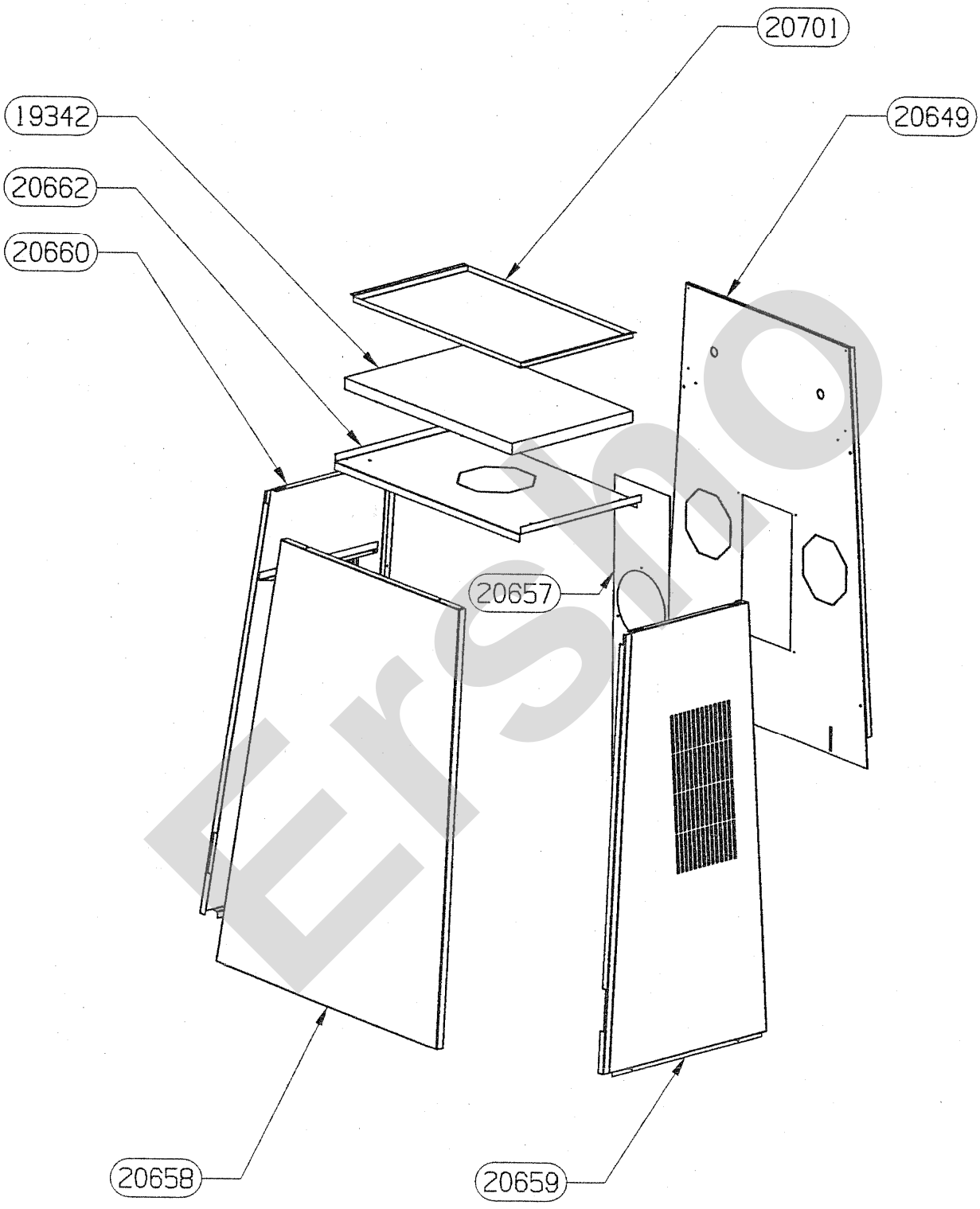

Ersho

KAMINETTE
CHEVERNY2
ERSATZTEILE FEUERRAUM

Ref.	Bezeichnung	Menge
19342	Steinwolle	1
20649	Haubenrückwand	1
20657	Rückverbindung	2
20658	geschw, Haubenseite	1
20659	Rechte Verkleidungsseite	1
20662	Haubedeckel mittl.	1
20701	Haubedeckel	1
20871	Schraubenbeutel	1
	NICHT GEZEICHNETE TEILE	

Ersho

CHEMINETTE
CHEVERNY 2 231070 FT C

ENSEMBLE OPTION REHAUSSE DE HOTTE 100491
EDITION 28/04/03

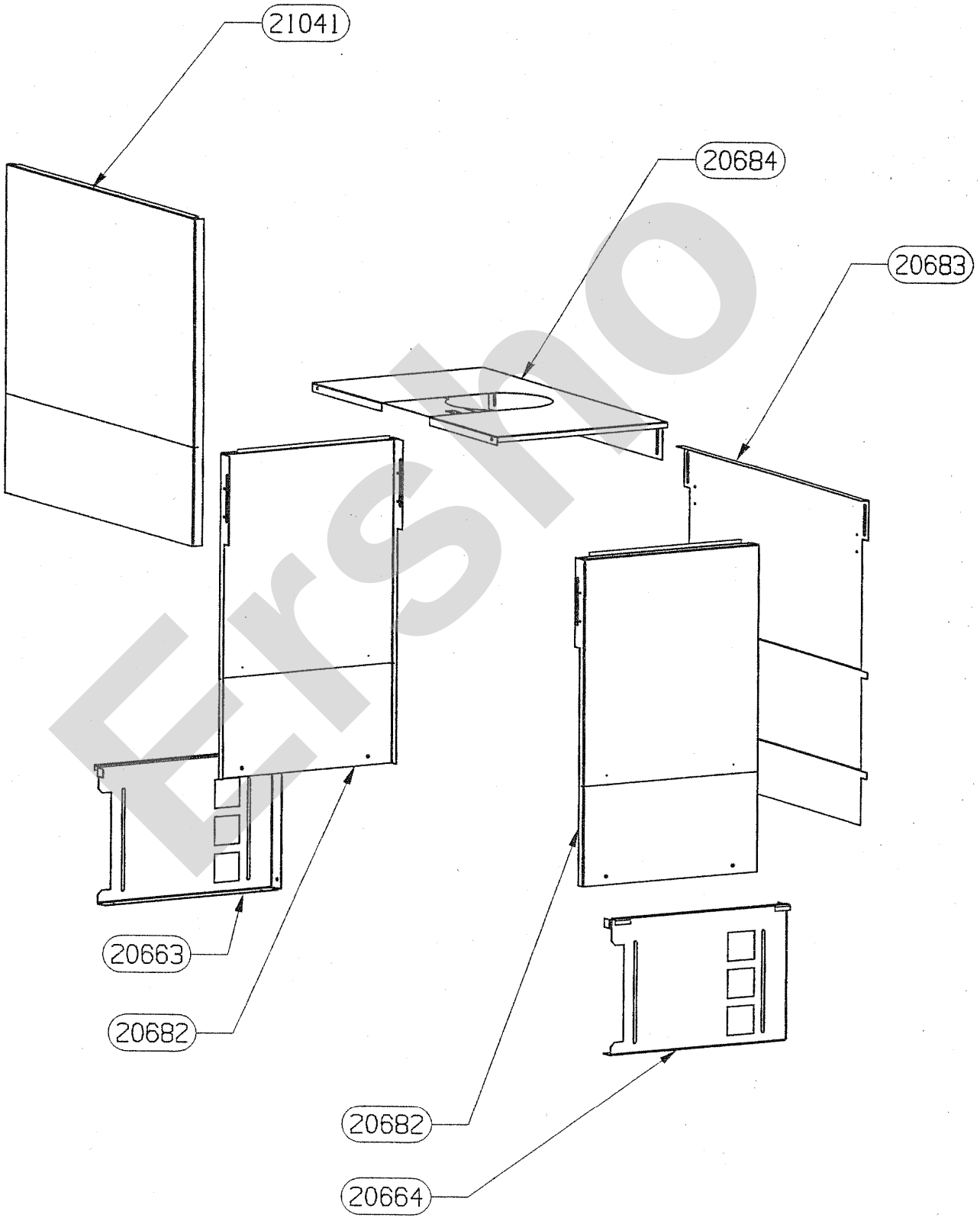

Ersho

KAMINETTE
CHEVERNY2
ERSATZTEILE FEUERRAUM

Ref.	Bezeichnung	Menge
20683	Rohrabdeckungsrücken	1
20682	Rohrabdeckungsseite	2
21041	Rohrabdeckungsvorderseite	2
20664	rechte Träger	1
20663	Lincke Träger	1
20684	Isolierungsträger	1
	NICHT GEZEICHNETE TEILE	

Ersho